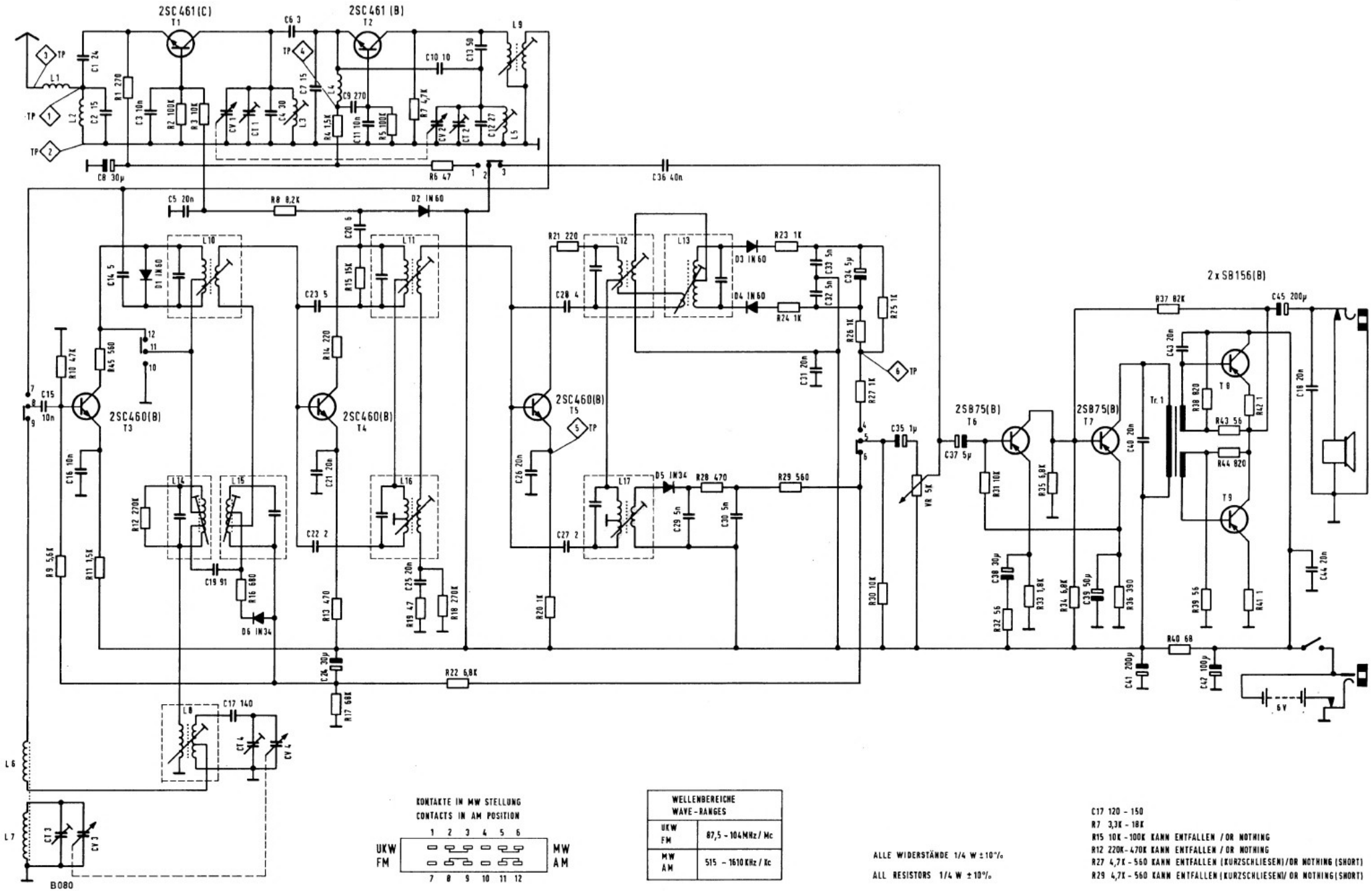

Änderungen vorbehalten — Modifications reserved