VLF-Konverter 10-500 kHz

Version 2 (c) www.liebl-net.de

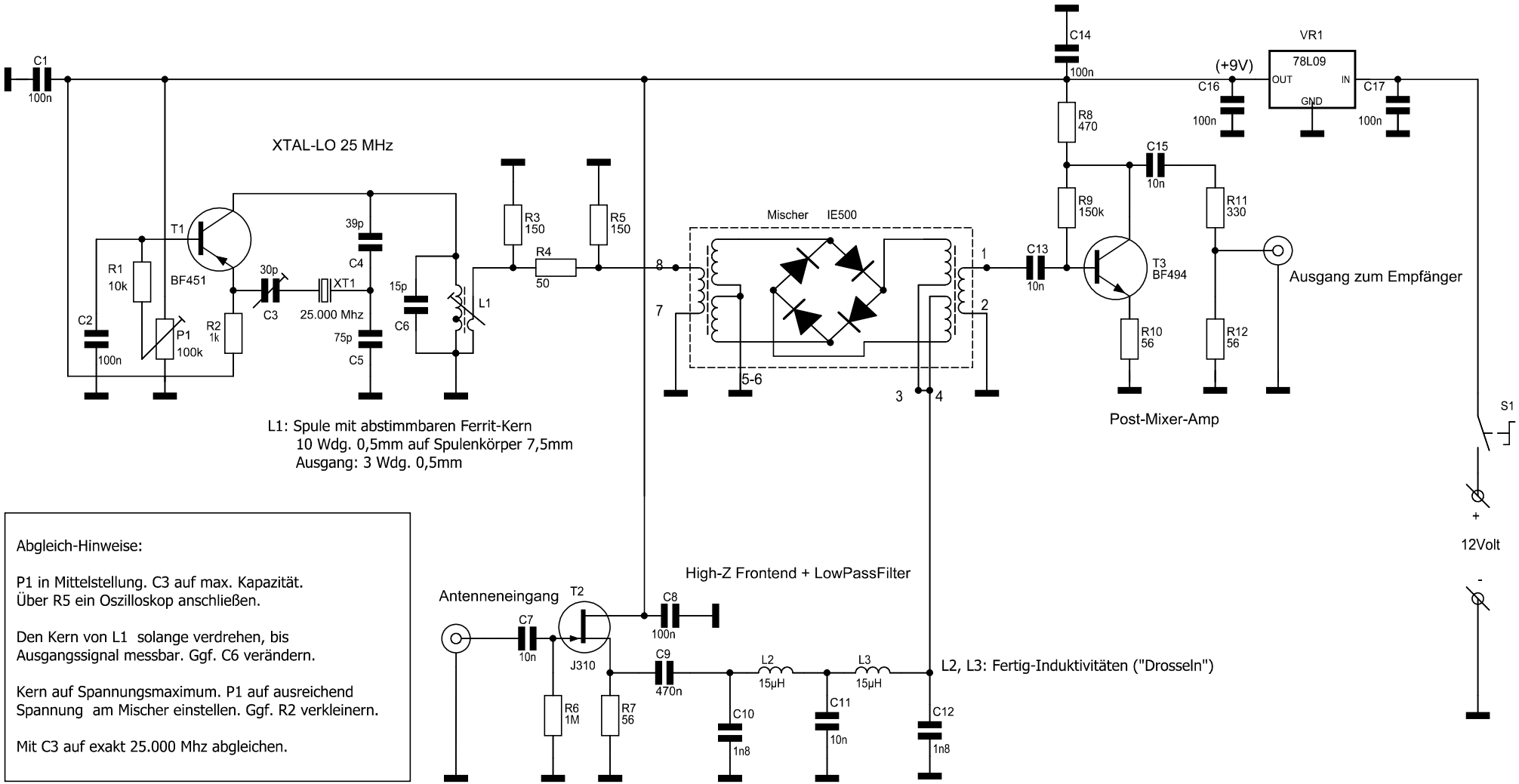

Abgleich-Hinweise:

P1 in Mittelstellung. C3 auf max. Kapazität.
Über R5 ein Oszilloskop anschließen.

Den Kern von L1 solange verdrehen, bis
Ausgangssignal messbar. Ggf. C6 verändern.

Kern auf Spannungsmaximum. P1 auf ausreichend
Spannung am Mischer einstellen. Ggf. R2 verkleinern.

Mit C3 auf exakt 25.000 Mhz abgleichen.